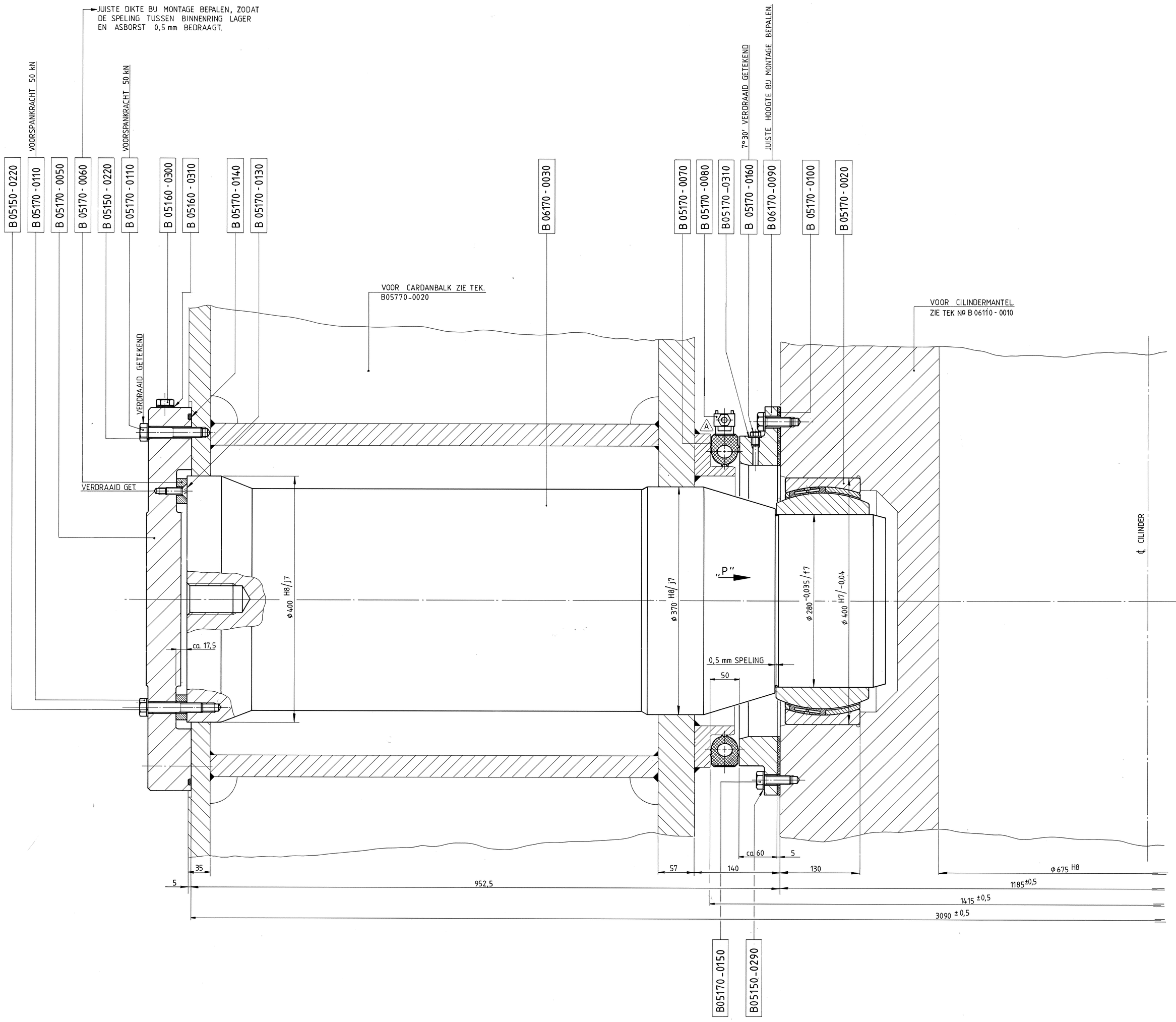

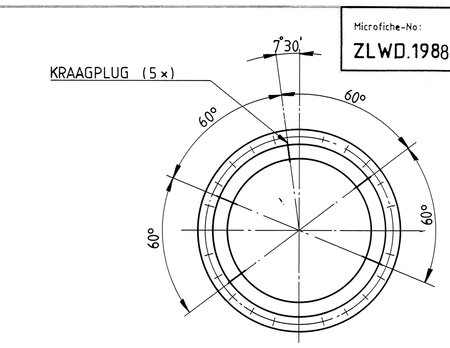

AANZICHT STEUNRING VLGS PIJL „P" (1:10)

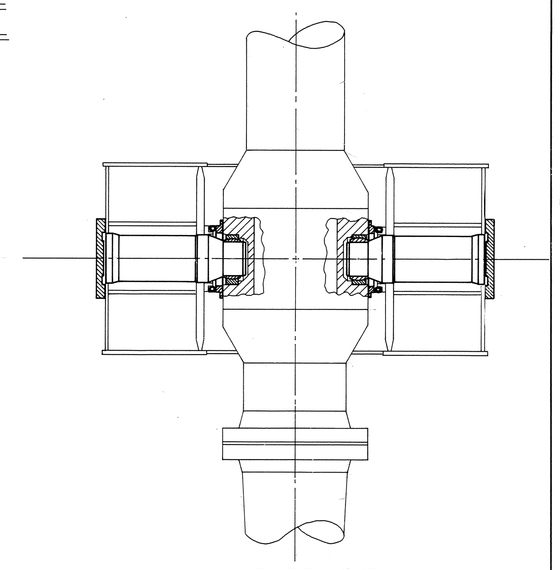

SITUATIE 1:25

OPMERKINGEN:

1. LAGERHUIS RUIMTE OPVULLEN MET BARIUM COMPLEX ZEEPVET, KLÜBER STABURAGS NBU 12K, ZIE SPEC. Nº B05160-0320
2. ASVLAKKEN ø400, ø370, ø280 VOOR MONTAGE INSMEREN MET b.v. COPASLIP
3. JUISTE DIKTE VAN VULRING B 05170-0060 BIJ MONTAGE BEPALEN.
4. HOOGTE VAN STEUNRING B06170-0090 BIJ MONTAGE BEPALEN.
5. SPELING TUSSEN ASBORST EN GEWRICHTSLAGER = 0,5 mm

MASSA: 1126 kg PER CARDANAS
ZONDER CILINDERMANTEL EN CARDANBALK

Microfiche-No: ZLWD.1988-56022

BETREFT:
RIJKSWATERSTAAT DIRECTIE BRUGGEN
WERK: STORMVLOEDKERING OOSTERSCHELDE
SCHUIFBEWEGINGSWERKEN TOP. CODE NR. 42 D - 350

OSTEM

WF & RDM
ALGEMENE WERKTUIGBOUW
RSV

TITEL: HYDRAULISCHE CILINDER TYPE 6900
SAMENSTELLING DRAAIPUNT CARDAN MET CILINDER

PROJECTIE | DOKUMENT NR. / ONDERDEEL NR.: B06170-0010

SCHAAL 1:2,5 1: 1: 1: | FORMAAT A0 | BLAD | VAN | BLADEN

UITG.	GET.	GEC.	GEZ.	OMSCHRIJVING
0	Oost 23-3-83	1985	SJV 28 DEC 83	ONTSTAAN UIT TEK RWS Nº A 84892 WUZ. D
A	Siudak 84.02.13	04-02-13	SJV 05-02-13	PAKKING GEWIJZIGD, ZIE ECXX004-1207
B				
C				
D				